SO10.04 Schématické příčné řezy uložení

ULOŽENÍ KABELŮ VO VE VOZOVCE

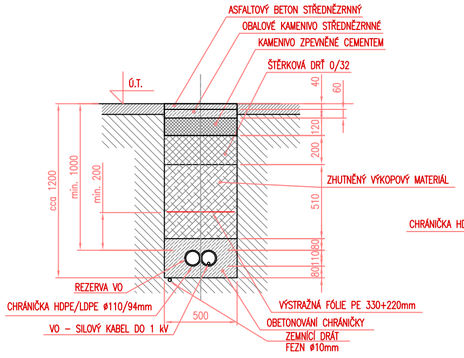

ULOŽENÍ KABELŮ VO VE VOLNÉM TERÉNU

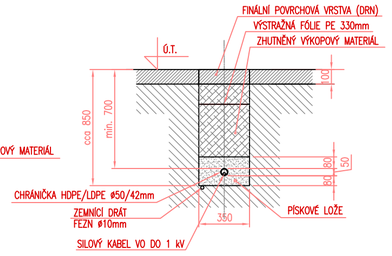

ULOŽENÍ KABELŮ VO V CHODNÍKU

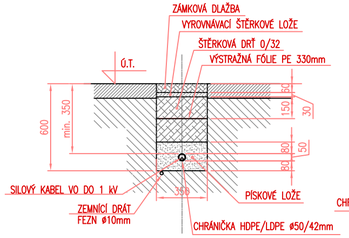

ULOŽENÍ KABELŮ VO VE VOLNÉM TERÉNU NAPÁJECÍ A PŘIPOJOVACÍ KABELY

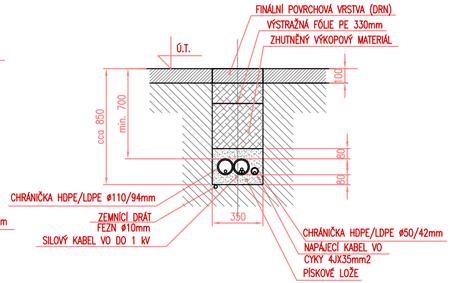

ULOŽENÍ KABELŮ NN VO A ČEZ VE VOZOVCE

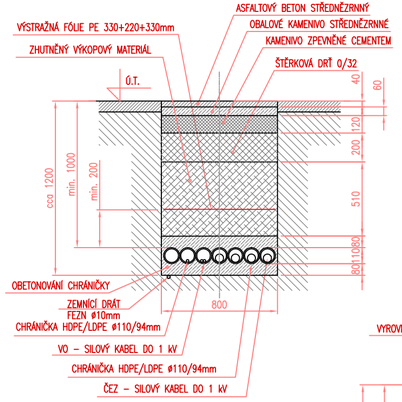

ULOŽENÍ KABELŮ VO A ČEZ VE VOLNÉM TERÉNU

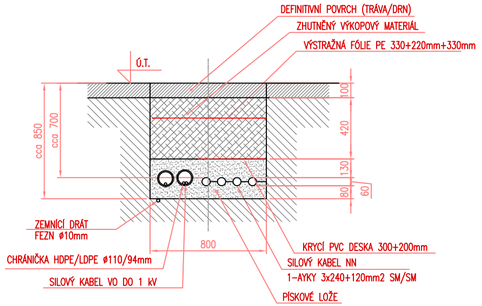

ULOŽENÍ KABELŮ NN VO A ČEZ V CHODNÍKU

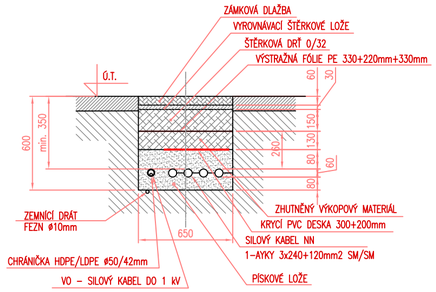

ULOŽENÍ KABELŮ VO A ČEZ NN A VN V CHODNÍKU

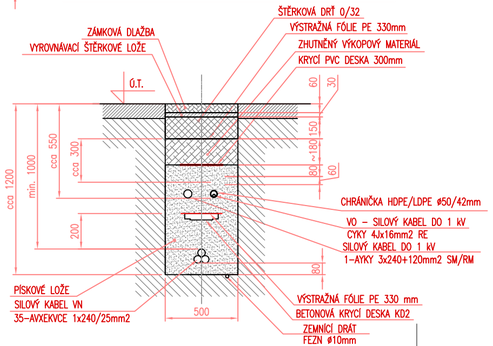

TENTO VÝKRES JE CHRÁNĚN AUTORSKÝMI PRÁVY.

± 0,000 = 196,300 m.n.m.

PROJEKT / PROJECT:
SPORTOVNÍ HALA LYSÁ NAD LABEM
LYSÁ NAD LABEM, KATASTRÁLNÍ ÚZEMÍ LYSÁ NAD LABEM

INVESTOR / CLIENT:
MĚSTO LYSÁ NAD LABEM
Husovo náměstí 23, 289 22 Lysá nad Labem, IČO: 00239402, DIČ: CZ00239402

ZPRACOVATEL ČÁSTI / SUBCONTRACTOR:
JIKA CZ
Dlouhá 101, Hradec Králové 500 03; T: 773 550 371; E: info@jika-cz.cz; W: www.jika-cz.cz

AUTORIZAČNÍ RAZÍTKO / AUTHORIZATION:

PARÉ / SET:

ZODPOVĚDNÝ PROJEKTANT / RESPONSIBLE DESIGNER:
Ing. Jiří Slánský

ZPRACOVAL / DRAWN BY:
Jaroslav Pištora

KONTROLOVAL / CHECKED BY:
Jaroslav Pištora

FÁZE / PHASE:
DPS - Dokumentace pro provedení stavby

OBJEKT / BUILDING:
SPORTOVNÍ HALA LYSÁ NAD LABEM

MĚŘÍTKO / SCALE:

ČÍSLO PROJEKTU / PROJECT NUMBER
J201908015

NÁZEV VÝKRESU / TITLE:
Schématické příčné řezy uložení

ČÍSLO VÝKRESU / DRAWING No.:	DATUM / DATE:	REVIZE:
SO10.04	05/2020	X